ロボット用空冷トーチ

Air-Cooled Robotic Torch

TOKINARC®
TOKIN CORPORATION

■ACC-308RR/RX ■TKシリーズ ■SRCT-308R ■DSRC-3531
■YMXA/YMSAシリーズ ■YMESシリーズ

www.tokinarc.co.jp

株式会社トーキン

極める。

Robot welding Torch

ACC-308RR-N

高精度ロボットトーチ

●トーチがワーク、治具に衝突しても曲がらないので、ティーチング修正が不要です。

形 式		ACC-308RR-N
定格電流(CO_2)	A	350
定格電流(MAG)	A	300
使　用　率	%	60
適用ワイヤ径	mm	0.8-1.2
寸 法 精 度	X	264.3±0.2
	Y	116.5±0.2
	θ	35°±20′
冷 却 方 式		空冷
ケーブル長	m	0.8-5

※ショックセンサ、ロボット衝突検出機能をお使いください。

■形式表示

ACC-308RR - 1.5
モデル名　ケーブル長

ACC-308RR - N - 0.9
モデル名　送給装置接続部形式（5ページ参照）

従来品の約3倍の耐衝撃性を実現。
バッグンの寸法精度で
トーチ交換時の時間を短縮！

ACC-308RR-N 部品表

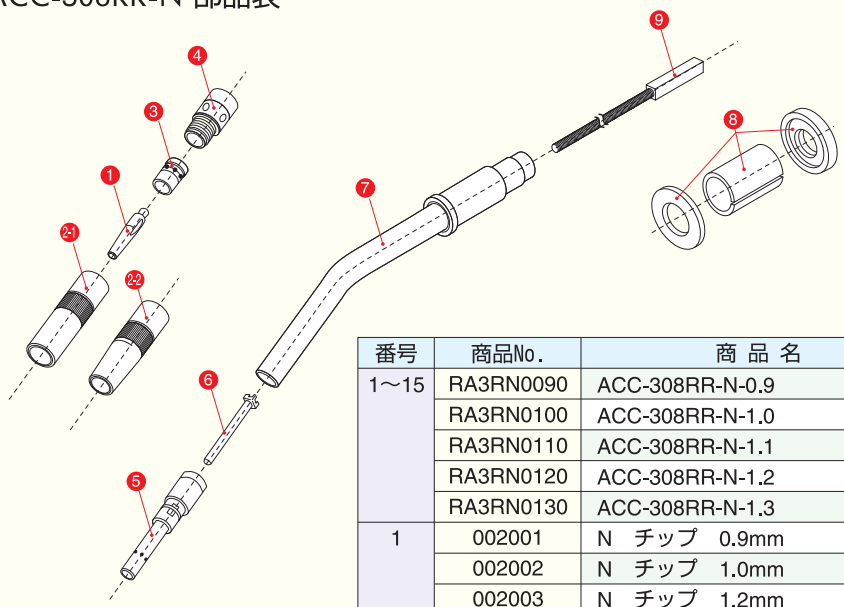

番号	商品No.	商 品 名
1～15	RA3RN0090	ACC-308RR-N-0.9
	RA3RN0100	ACC-308RR-N-1.0
	RA3RN0110	ACC-308RR-N-1.1
	RA3RN0120	ACC-308RR-N-1.2
	RA3RN0130	ACC-308RR-N-1.3
1	002001	N　チップ　0.9mm
	002002	N　チップ　1.0mm
	002003	N　チップ　1.2mm
2-1	001002	N　ノズル　16mm
2-2	001003	N　ノズル　12mm
3	003002	N　オリフィス　S
4	004002	N　インシュレータ　S
5	016503	ACC-308RR チップボディ
6	016504	ACC-308RR ガイドチューブ
7	016501	ACC-308RR　トーチボディ ノミ
5～7	016500	ACC-308RR　トーチボディ 一式
8	016052	TK-308RR　絶縁カラー
9	016505	ACC-308RR　インナーチューブ
1～9	016506	ACC-308RR　トーチボディASSY

Robot welding Torch

TK-308RR-N

ロボット用トーチのスタンダード

形 式		TK-308RR/S
定格電流(CO2)	A	350
定格電流(MAG)	A	300
使　用　率	%	60
適用ワイヤ径	mm	0.8-1.2
冷 却 方 式		空冷
ケーブル長	m	0.8-5

TK-308RS

■TK-308RR 形式表示

TK-308RR - **N** - **1.0** (**SC**)

トーチ形式

接続方法

記号	仕　様
N	安川MOTOPAC Panasonicタイプ
D	ダイヘンダイレクトタイプ
DD	ダイヘンCMRE-741用(注1)
無記号	旧標準タイプ(注2)
AD	トーキンアダプタータイプ
BZ	ビンツェルアダプタータイプ

ケーブルの長さをご指定ください。(m)

オプション

記号	仕　様
SC	ショックセンサーコード内蔵
無記号	なし

注1) DL350の場合は、別途ご指示ください。
注2) 旧標準タイプを使用する際には、専用アダプターが必要になります。

TK-308RRのトーチボディには、ストレート部分の長さを変更した仕様のトーチボディも用意しています。また、表記の長さ以外でもご要望に応じてオリジナルトーチボディの作成も承っています。

TK-308RR寸法比較図(受注生産品)

商品No.	品　名
016053	TK-308RRトーチボディAssy
016160	TK-308RRトーチボディAssy(+100)
016163	TK-308RRトーチボディAssy(+110)
016166	TK-308RRトーチボディAssy(+150)

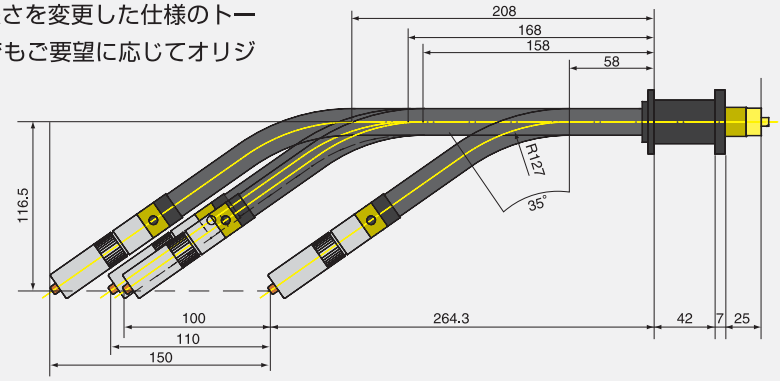

Robot welding Torch

SRCT-308R/307R

ショックセンサ内蔵ロボットトーチ

形 式		SRCT308R
定格電流(CO2)	A	350
定格電流(MAG)	A	300
使　用　率	%	60
適用ワイヤ径	mm	0.8-1.2
冷 却 方 式		空冷
ケーブル長	m	0.8-5

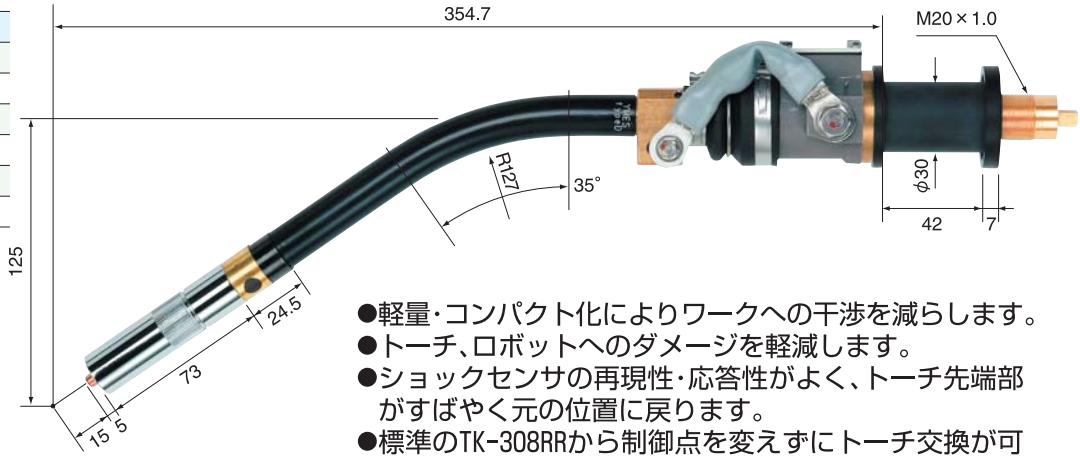

●軽量・コンパクト化によりワークへの干渉を減らします。
●トーチ、ロボットへのダメージを軽減します。
●ショックセンサの再現性・応答性がよく、トーチ先端部がすばやく元の位置に戻ります。
●標準のTK-308RRから制御点を変えずにトーチ交換が可能です。

Robot welding Torch

ACC-308RX

高精度分離型ロボットトーチ

形 式		ACC-308RX
定格電流(CO2)	A	350
定格電流(MAG)	A	300
使　用　率	%	60
適用ワイヤ径	mm	0.8-1.2
冷 却 方 式		空冷
ケーブル長	m	0.8-5

●「トーチボディASSY」と「クランプボディASSY」に分離するので、トーチ交換、芯出し作業時間が短縮されます。

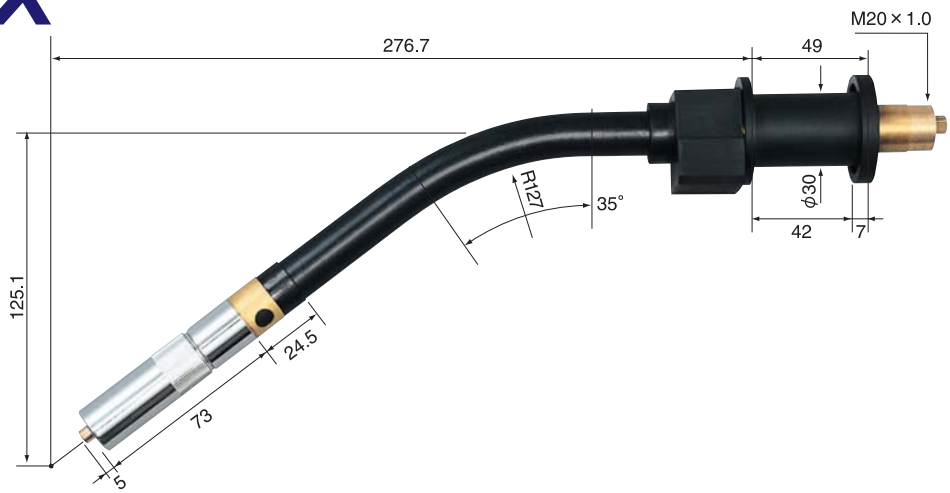

Robot welding Torch

TK-308RX

トーチボディ分離型ロボットトーチ

形 式		TK-308RX
定格電流(CO2)	A	350
定格電流(MAG)	A	300
使　用　率	%	60
適用ワイヤ径	mm	0.8-1.2
冷 却 方 式		空冷
ケーブル長	m	0.8-5

●「トーチボディASSY」と「クランプボディASSY」に分離するので、トーチ交換、芯出し作業が時間が短縮されます。

●トーチ交換時のチップ先端再現精度±0.3mm

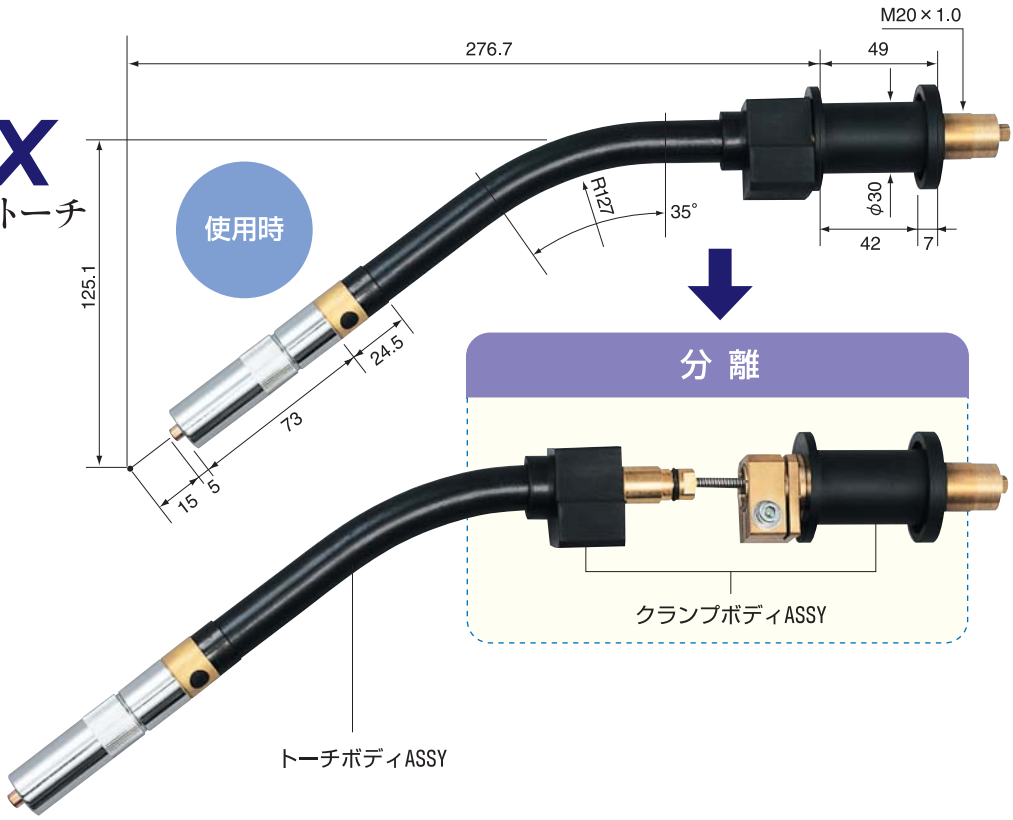

Robot welding Torch

TK-508RR/RX , TK-309R1

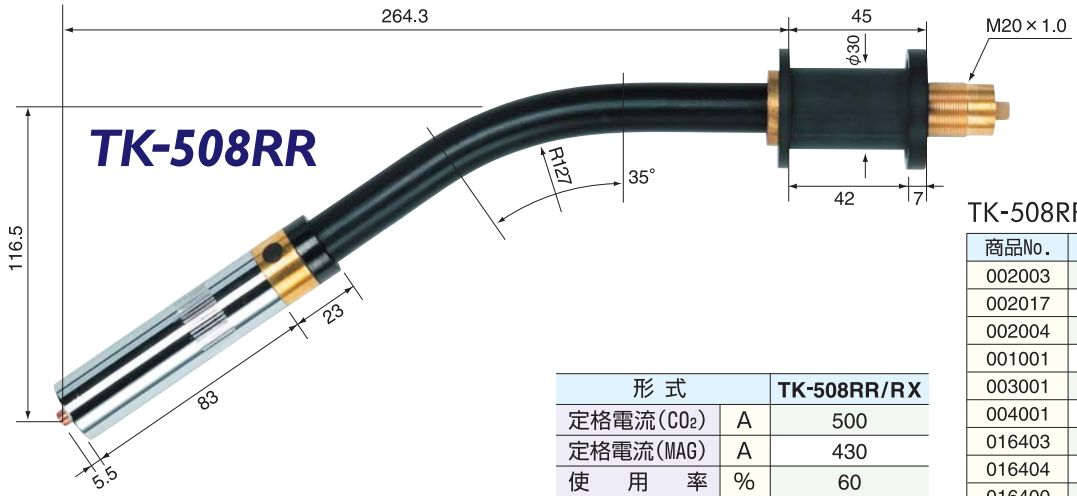

形 式		TK-508RR/RX
定格電流(CO2)	A	500
定格電流(MAG)	A	430
使 用 率	%	60
適用ワイヤ径	mm	1.2-1.6
冷 却 方 式		空冷
ケ ー ブ ル 長	m	0.8-5

TK-508RR トーチボディ ASSY 部品表

商品No.	商 品 名
002003	N チップ 1.2MM
002017	N チップ 1.4MM
002004	N チップ 1.6MM
001001	N ノズル 19MM 500A
003001	N オリフィス L
004001	N インシュレータ L
016403	TK-508RR チップボディ
016404	TK-508RR トーチボディノミ
016400	TK-508RR トーチボディ
016052	TK-308RR 絶縁カラー
016053	TK-308RR インナーチューブ
016401	TK-508RR トーチボディASSY

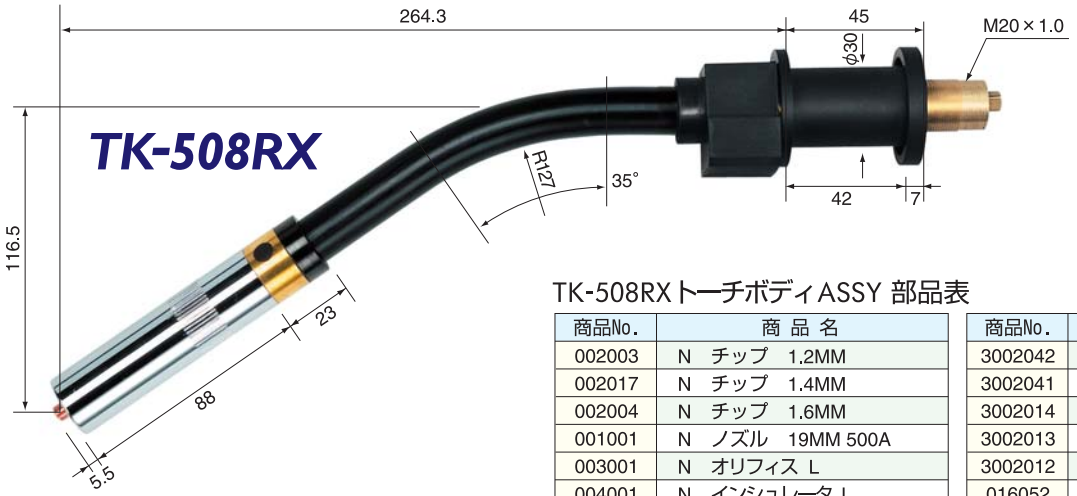

TK-508RX トーチボディ ASSY 部品表

商品No.	商 品 名
002003	N チップ 1.2MM
002017	N チップ 1.4MM
002004	N チップ 1.6MM
001001	N ノズル 19MM 500A
003001	N オリフィス L
004001	N インシュレータ L
016403	TK-508RR チップボディ
3002043	TK-508RX トーチボディノミ
Y0000FP10	Oリング F-P10

商品No.	商 品 名
3002042	TK-508RX トーチボディ
3002041	TK-508RX トーチボディASSY
3002014	TK-308RX 接手ブロックカバー
3002013	TK-308RX 接手ブロック
3002012	TK-308RX クランプボディ
016052	TK-308RR 絶縁カラー
3002011	TK-308RX クランプボディASSY
016053	TK-308RR インナーチューブ
3002040	TK-508RX トーチASSY

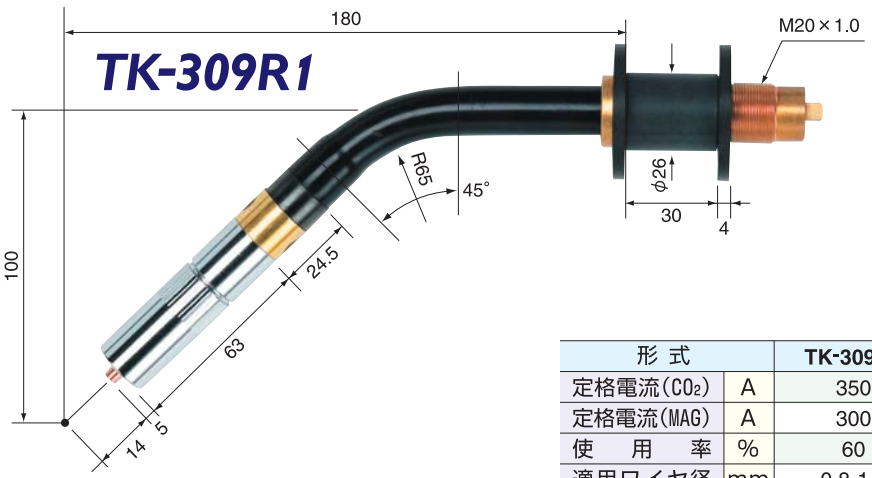

形 式		TK-309R1
定格電流(CO2)	A	350
定格電流(MAG)	A	300
使 用 率	%	60
適用ワイヤ径	mm	0.8-1.2
冷 却 方 式		空冷
ケ ー ブ ル 長	m	0.8-5

TK-309R1 トーチボディ ASSY 部品表

商品No.	商 品 名
023008	D チップ 0.9MM
023009	D チップ 1.0MM
023010	D チップ 1.2MM
001013	N ノズル 16MM 63L 350A
003002	N オリフィス S
004002	N インシュレータ S
036001	CS チップボディA
016047	TK-309R1 トーチボディノミ
016046	TK-309R1 トーチボディ
016048	TK-309R1 絶縁カラー
016053	TK-308RR インナーチューブ
016049	TK-309R1 トーチボディASSY

各種送給装置に対応する

パワーケーブル

0.8m～5mまで製作可能

308RR-N-1.0 P/C

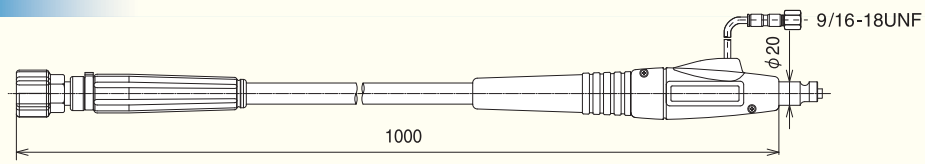

308RR-N-1.0 P/C SC

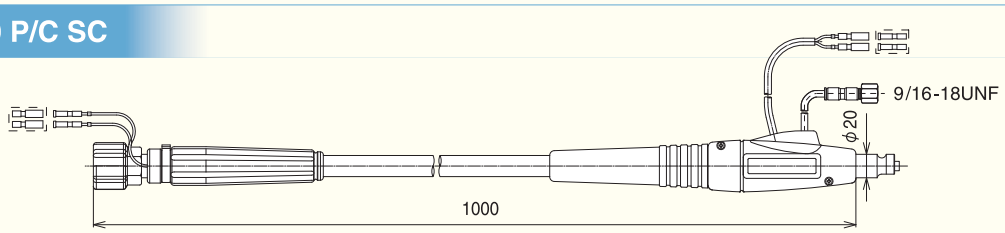

308RR-1.0 P/C

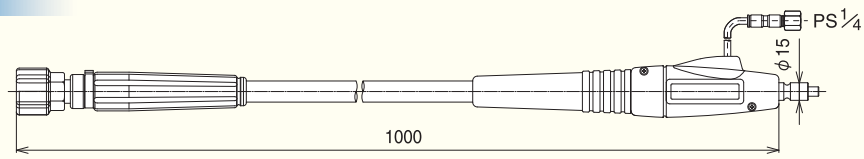

308RR-1.0 P/C SC

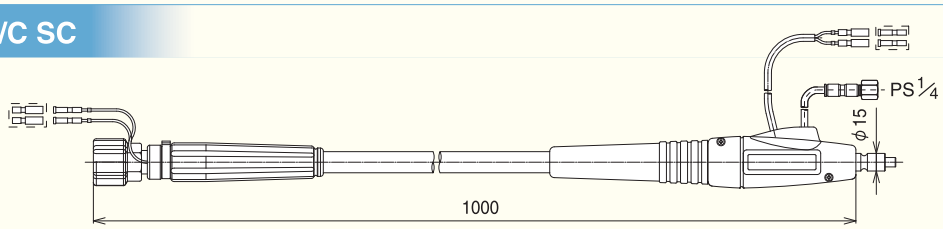

308RR-D-1.0 P/C

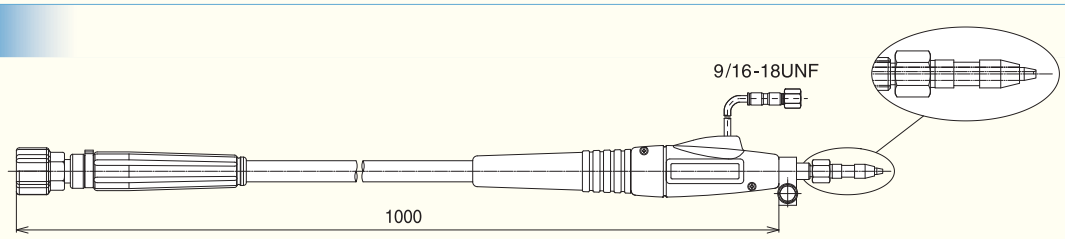

308RR-DD-1.0 P/C （CMRE-741用）

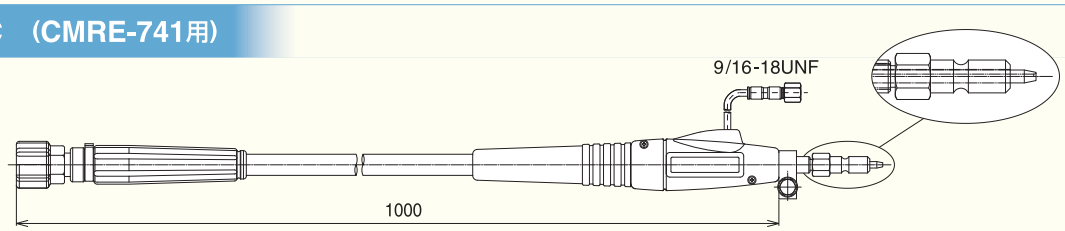

308RR-AD-1.0 P/C

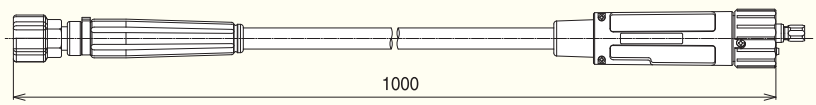

308RR-BZ-1.0 P/C

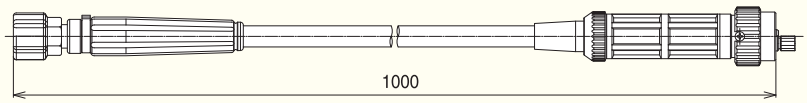

Robot welding Torch

アダプタ

308RR用アダプタ

016080
308RR-T アダプタ

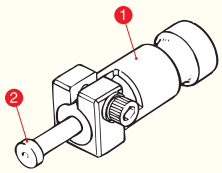

016081
308RR-N アダプタ

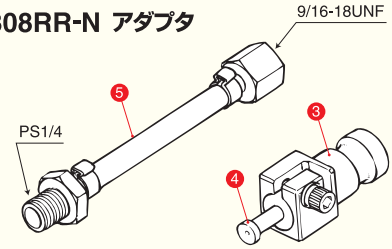

016082
308RR-D アダプタ

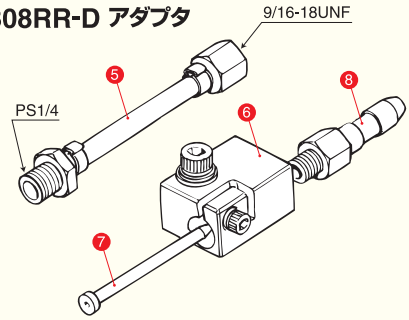

016083
308RR-B アダプタ

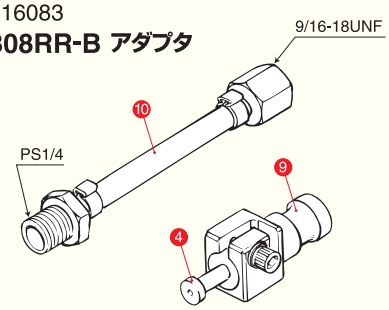

016084
308RR-H アダプタ

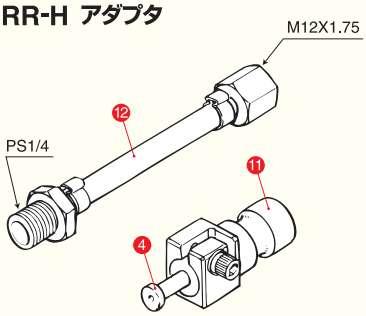

308RR アダプタ部品表

番号	商品No.	商 品 名
1	016085	308RR アダプタ金具T
2	016180	308RR T用ワイヤガイドピン
3	016086	308RR アダプタ金具N
4	016181	308RR N・B・Hガイドピン
5	016184	308RR Nアダプタ用ガスホース
6	016087	308RR アダプタ金具D
7	023022	WT-64 アウトレットガイド
8	023023	WT-64 ガイドアダプタ
9	016088	308RR アダプタ金具B
10	016185	308RR Bアダプタ用ガスホース
11	016089	308RR アダプタ金具H
12	016186	308RR Hアダプタ用ガスホース

308RR-N用アダプタ

021008
308RR-N-D アダプタ

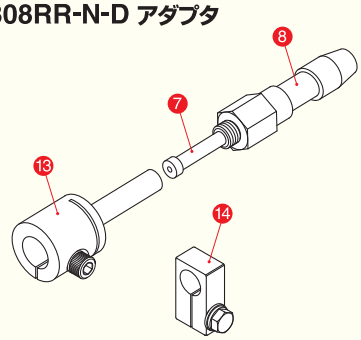

021010
308RR-N-DD アダプタ

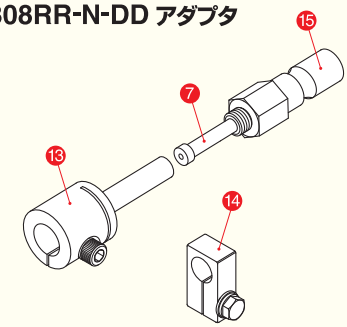

308RR-N アダプタ部品表

番号	商品No.	商 品 名
13	021013	N-D アダプタ金具のみ
14	023551	DSRC-3531 P/C金具
15	023024	CMRE741 ガイドアダプタ

オーダーメイドトーチボディ ［受注生産品］

現場の環境に合わせたオリジナルトーチボディ作成いたします。
「標準のトーチボディでは､ワークにトーチボディが接触して溶接が出来ない」と
お悩みの方､ご相談ください。

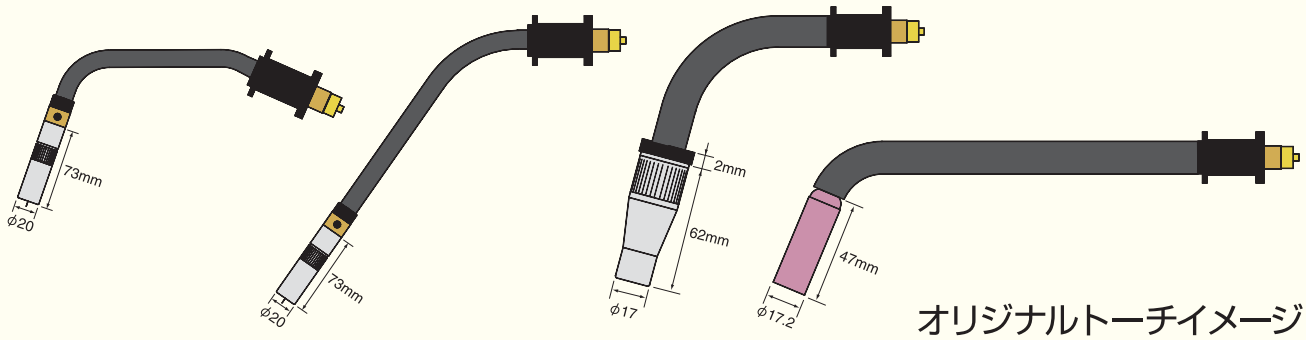

オリジナルトーチイメージ

Robot welding Torch

MOTOMAN-MA1440用トーチ Type MA（同軸タイプ）

注）４種類は、トーチボディ長さとショックセンサ有無の違いですので性能は同じです。

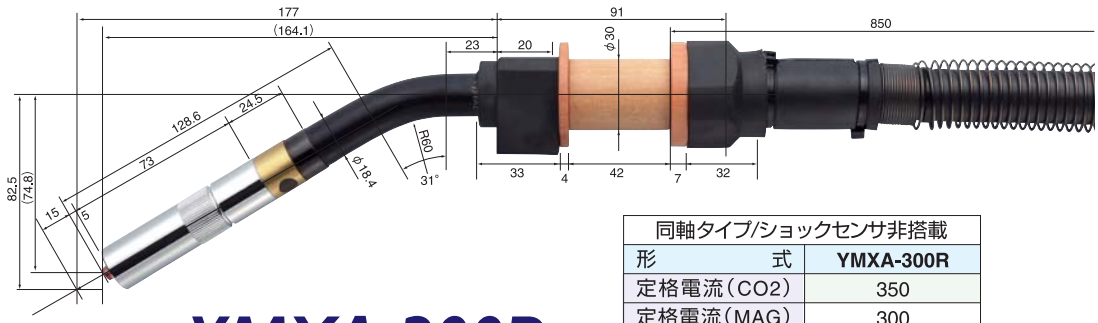

YMXA-300R

ショックセンサ無

同軸タイプ/ショックセンサ非搭載	
形　　式	YMXA-300R
定格電流（CO2）	350
定格電流（MAG）	300
使　用　率	60
適用ワイヤ径	0.8mm～1.2mm
冷却方式	空冷

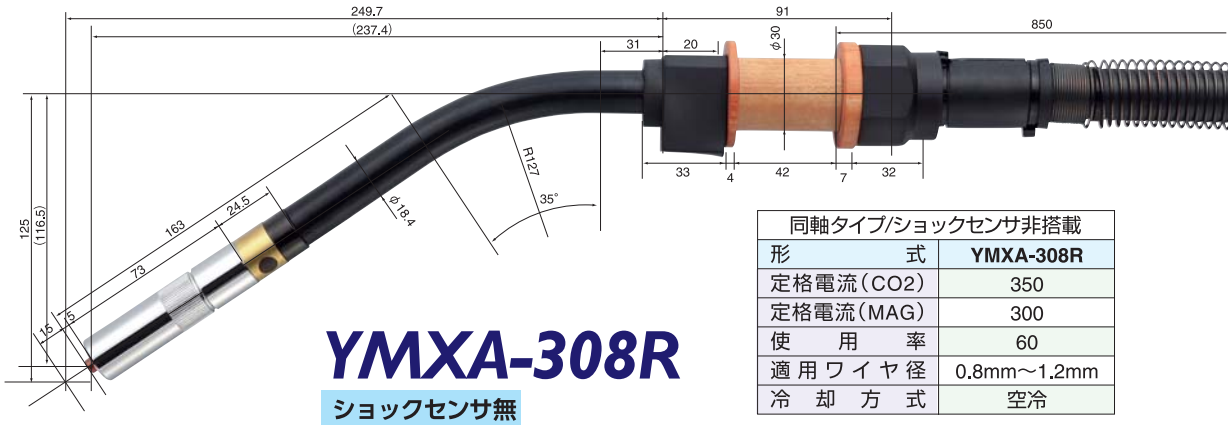

YMXA-308R

ショックセンサ無

同軸タイプ/ショックセンサ非搭載	
形　　式	YMXA-308R
定格電流（CO2）	350
定格電流（MAG）	300
使　用　率	60
適用ワイヤ径	0.8mm～1.2mm
冷却方式	空冷

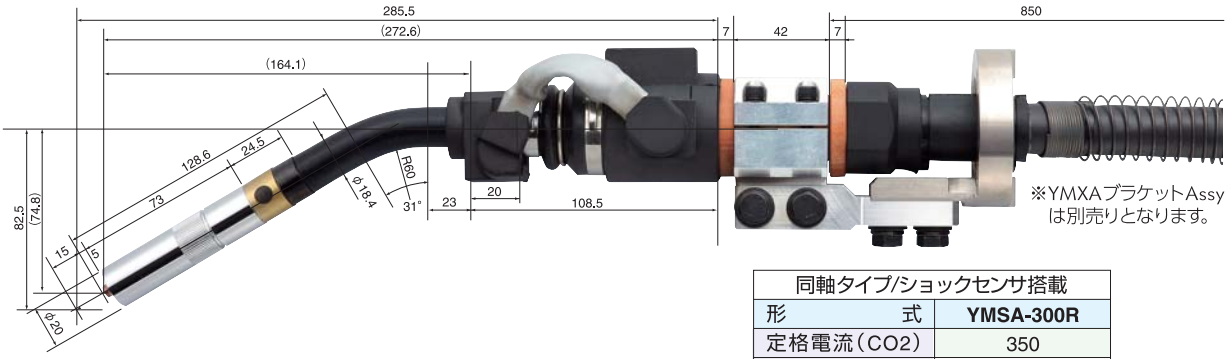

※YMXAブラケットAssyは別売りとなります。

YMSA-300R

ショックセンサ有

同軸タイプ/ショックセンサ搭載	
形　　式	YMSA-300R
定格電流（CO2）	350
定格電流（MAG）	300
使　用　率	60
適用ワイヤ径	0.8mm～1.2mm
冷却方式	空冷

※YMXAブラケットAssyは別売りとなります。

YMSA-308R

ショックセンサ有

同軸タイプ/ショックセンサ搭載	
形　　式	YMSA-308R
定格電流（CO2）	350
定格電流（MAG）	300
使　用　率	60
適用ワイヤ径	0.8mm～1.2mm
冷却方式	空冷

Type MH（オフセットタイプ）

ショックセンサ無しの場合

TK-308RR

●YMHブラケットAssyとYMH再現治具取付ユニットを使用することでTK-308RRを取り付けて使用することが出来ます。

ショックセンサ有の場合

SRCT-308R

●YMHSブラケットAssyとYMH再現治具取付ユニットを使用することでSRCT-308Rを取り付けて使用することが出来ます。

YMH ブラケットAssy

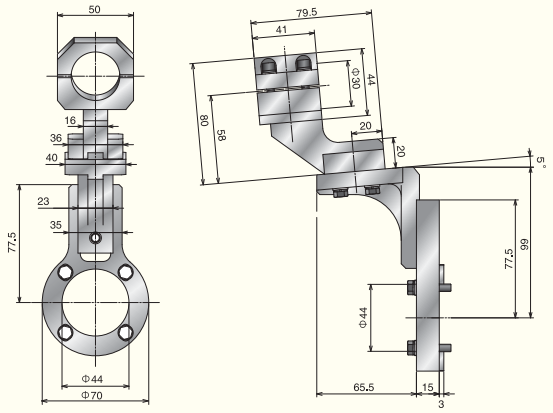

YMHS ブラケットAssy

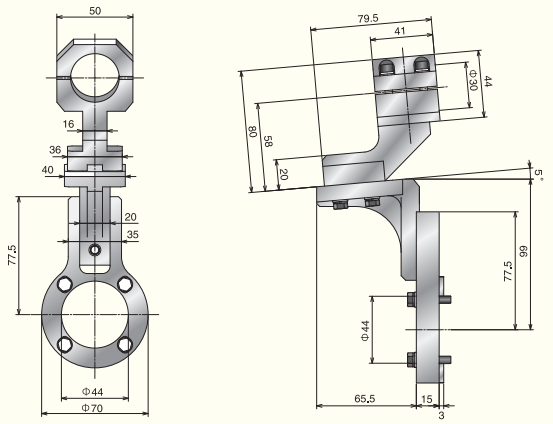

YMH 再現治具取付ユニット

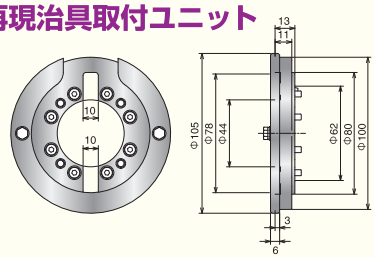

Type MA（同軸タイプ）

YMXA ブラケット Assy ＋

●YMXA-300R/YMXA-308R/YMXA-308R/YMSA-300R/YMSA-308R/を使用する場合YMXAブラケットAssyが必要となります。

YMA 再現治具取付ユニット

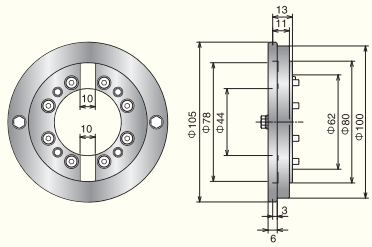

ACCタイプトーチボディ

- YMXA-300R（ACC仕様）
- YMXA-308R（ACC仕様）
- YMSA-300R（ACC仕様）
- YMSA-308R（ACC仕様）

各トーチにてACCタイプも用意しています。

MOTOMAN-VA/MA/EA用トーチ

YMENS-300R

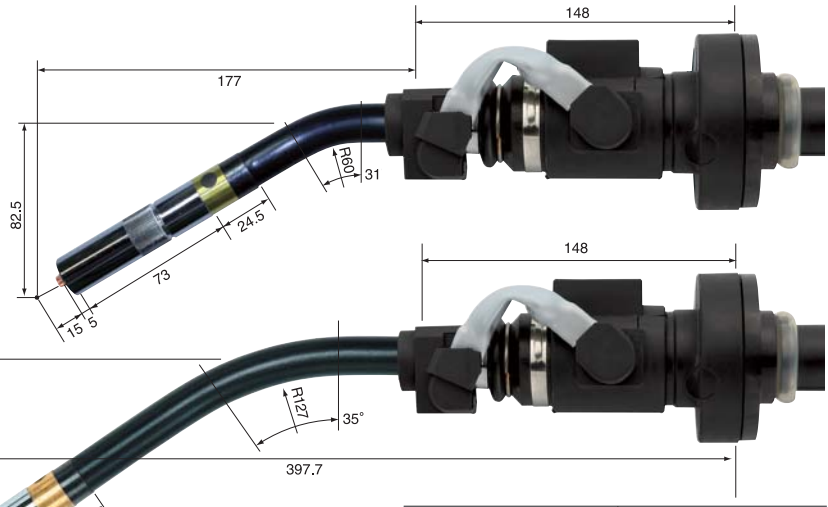

YMENS-308R

形 式		YMENS-300/308RR
定格電流(CO₂)	A	350
定格電流(MAG)	A	300
使　用　率	%	60
適用ワイヤ径	mm	0.8-1.2
冷 却 方 式		空冷

[部品図]
YMENS-300R/308R/
500R/508R

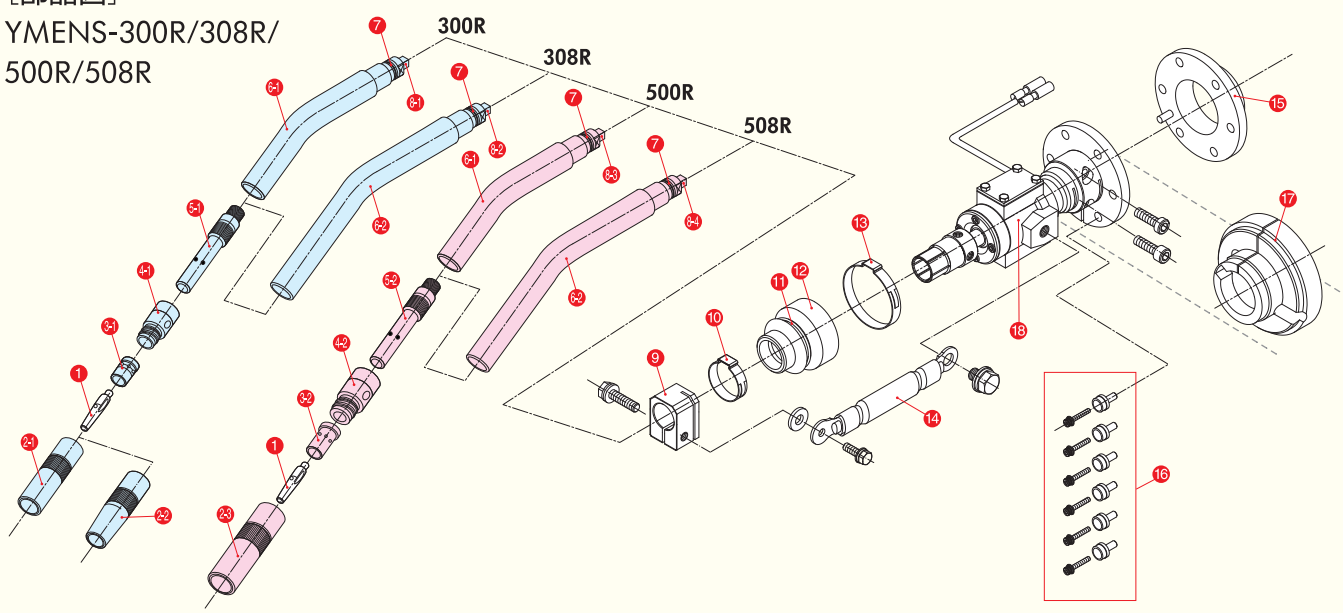

YMENS-300R/308R/500R/508R 部品表

番号	商品No.	商 品 名	番号	商品No.	商 品 名	番号	商品No.	商 品 名
1	002001	N　チップ　0.9MM	6-1,7	YEA003012	YMES-300R/500R トーチボディノミ	1～8	YEA005810	YMES-508Rトーチボディ ASSY
	002002	N　チップ　1.0MM	6-2,7	3001043	YMES-308R/508R トーチボディノミ	9	YEA000018	YSRC接手ブロック
	002003	N　チップ　1.2MM	7	Y0000FP10	Oリング　F-P10	10	3001024	ワンクランプバンド　286-7R
	002017	N　チップ　1.4MM	5-1,6-1,7	YEA003011	YMES-300R　トーチボディ1シキ	11	YM0980009	YMST-9800-09　リング
	002004	N　チップ　1.6MM	5-1,6-2,7	3001042	YMES-308R　トーチボディ1シキ	12	YM0980012	YMST-9800-12　ブーツ
2-1	001002	N　ノズル　16MM	5-2,6-1,7	YEA005011	YMES-500R　トーチボディ1シキ	13	3001025	ワンクランプバンド　455-7R
2-2	001003	N　ノズル　12MM	5-2,6-2,7	YEA005811	YMES-508R　トーチボディ1シキ	14	3001023	SRC　ジャンパー線
2-3	001001	N　ノズル　19MM	8-1	YEA003013	YMES-300R　インナーチューブ	15	YEA000014	YME絶縁スペーサー
3-1	003002	N　オリフィス　S	8-2	YEA003812	YMES-308R　インナーチューブ	16	YEA000015	YME絶縁スリーブ、ネジ 6シキ
3-2	003001	N　オリフィス　L	8-3	YEA005013	YMES-500R　インナーチューブ	17	YEA000017	YME絶縁カバー　Sタイプ
4-1	004002	N　インシュレータ　S	8-4	YEA005812	YMES-508R　インナーチューブ	9～18	YEA000020	T軸トリツケユニットS
4-2	004001	N　インシュレータ　L	1～8	YEA003010	YMES-300Rトーチボディ ASSY			
5-1	016051	TK-308RR　チップボディ		YEA003810	YMES-308Rトーチボディ ASSY			
5-2	016403	TK-508RR　チップボディ		YEA005010	YMES-500Rトーチボディ ASSY			

※写真は全てゴムカバー付です。
※ゴムカバーは、オプションとなります。

YMENS-500R

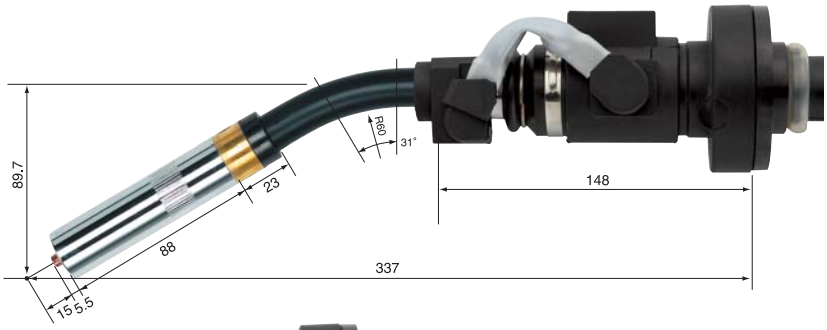

YMENS-508R

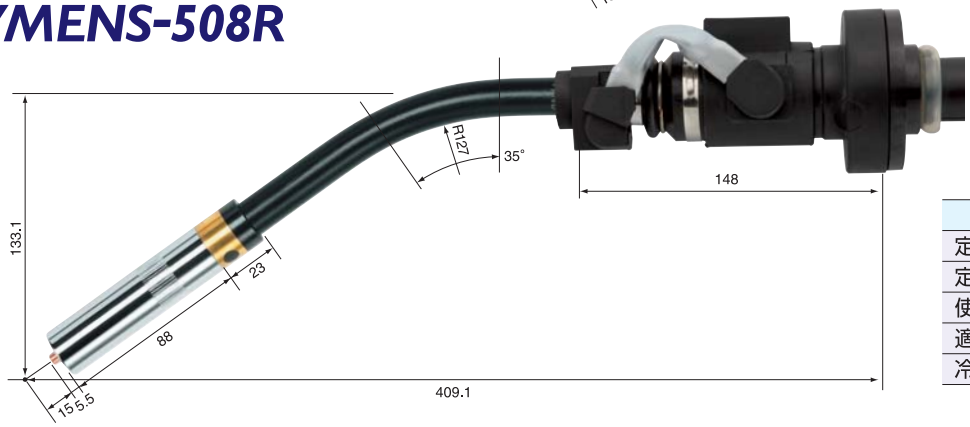

形 式		YMENS-500/508RR
定格電流(CO2)	A	500
定格電流(MAG)	A	430
使　用　率	%	60
適用ワイヤ径	mm	1.2-1.6
冷 却 方 式		空冷

YMENS-500R ワイヤクランプ

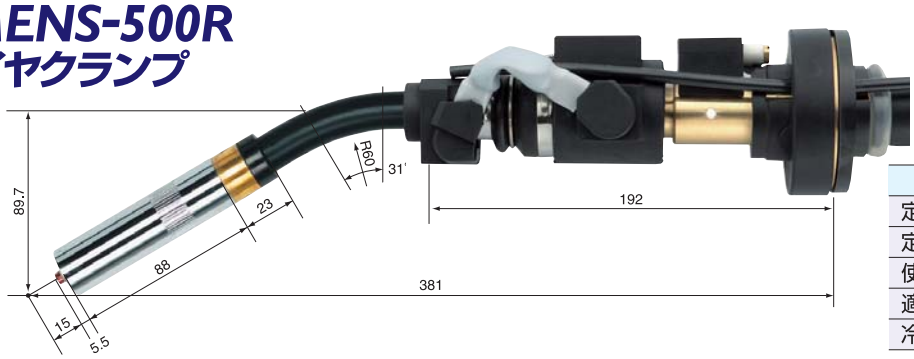

形 式		YMENS-500R
定格電流(CO2)	A	500
定格電流(MAG)	A	430
使　用　率	%	60
適用ワイヤ径	mm	1.2-1.6
冷 却 方 式		空冷

アルミ用空冷トーチ

YMENS-250RA

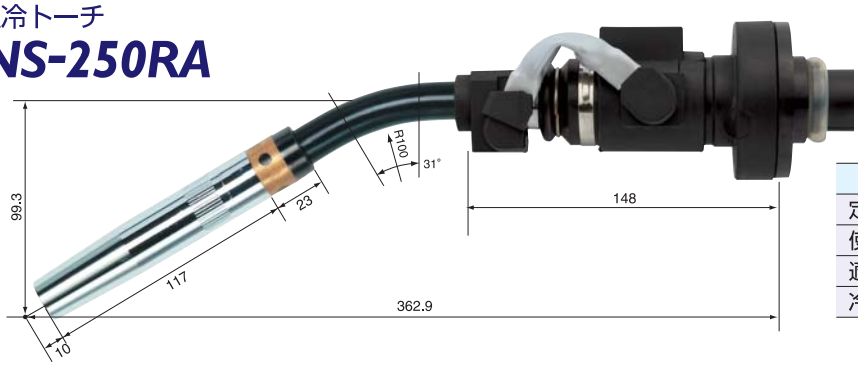

形 式		YMENS-250RA
定格電流(MIG)	A	250
使　用　率	%	60
適用ワイヤ径	mm	1.0-1.2
冷 却 方 式		空冷

YMENS-308R
ロングトーチボディ
(受注生産品)

YMENS-308RRのトーチボディには、ストレート部分の長さを変更した仕様のトーチボディも用意しています。また、表記の長さ以外でもご要望に応じてオリジナルトーチボディの作成も承っています。

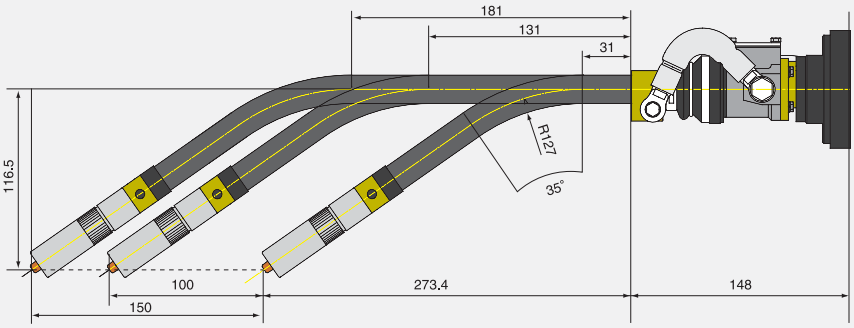

商品No.	品　名
YEA003810	YMENS-308RRトーチボディAssy
YB0611170	YMENS-308RRトーチボディAssy(+100)
YB0307160	YMENS-308RRトーチボディAssy(+150)

YMHS Collision Sensor

YMHSユニットAssy（ショックセンサー）

高剛性・高精度を実現。
高強度でタフな使用環境に最適な
ハイグレードショックセンサー

特長

1 全方向からショックを検知します。

2 高剛性でありながら、最適なロストモーションで衝突時のトーチ変形やロボットのダメージを緩和することができます。

3 干渉時における衝突検出は、ロボットを保護するための最適感度となっておりますが、高速エアカットなどロボットの通常動作を妨げません。

4 高剛性・高精度のため再現性が高く、衝突時の復旧時間を短縮します。

5 トーチクランプ部分を変更することにより、空冷・水冷など異なる径のトーチもご使用いただけます。（※1）

6 フランジ部を交換することで、ロボットの機種を問わず使用可能です。（※2）

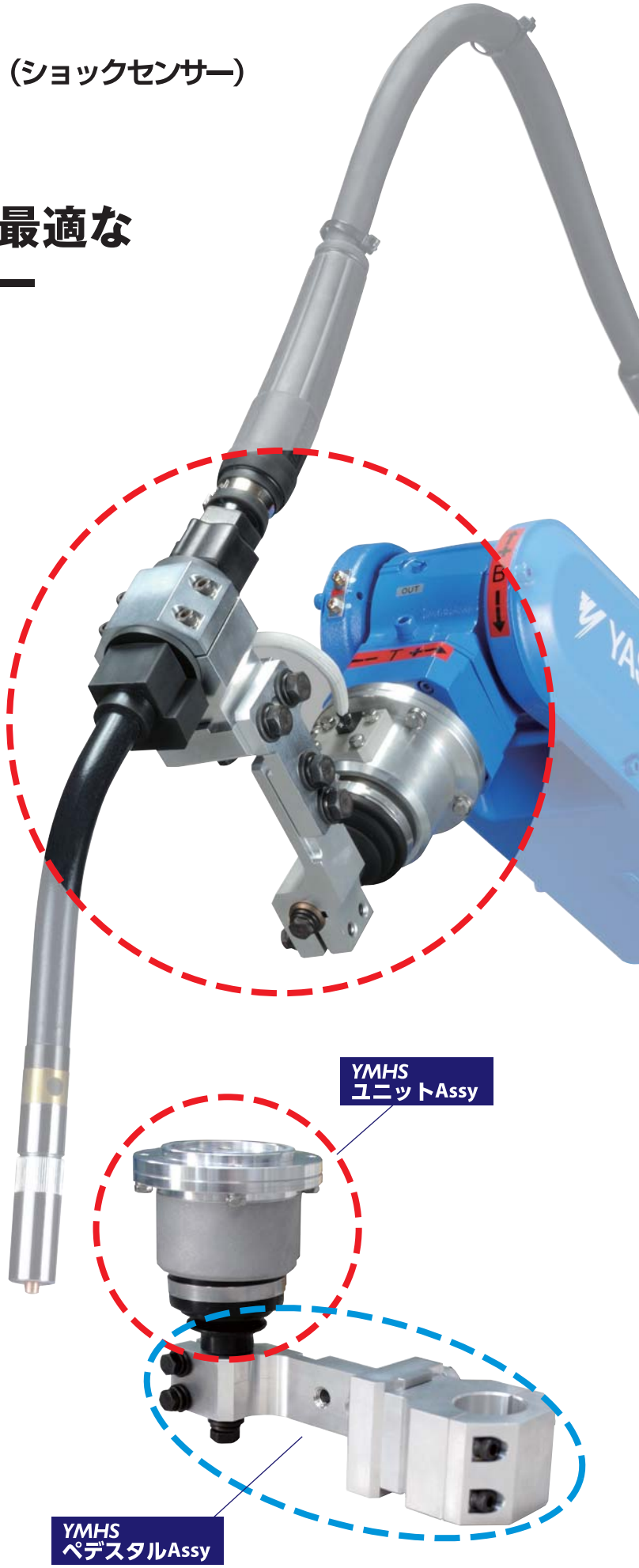

※1 トーキン製トーチを使用する場合。
（他社トーチをご使用の場合は、ご相談ください。）
※2 標準仕様は、安川電機製ロボットHP/MHシリーズ用となります。
他メーカー製のロボットにてご使用いただく場合は、弊社までご相談ください。

YMHS ユニットAssy
＋プラス
YMHS ペデスタルAssy

ご使用の際は、YMHSユニットAssyとペデスタルAssyを組み合わせてご使用ください。

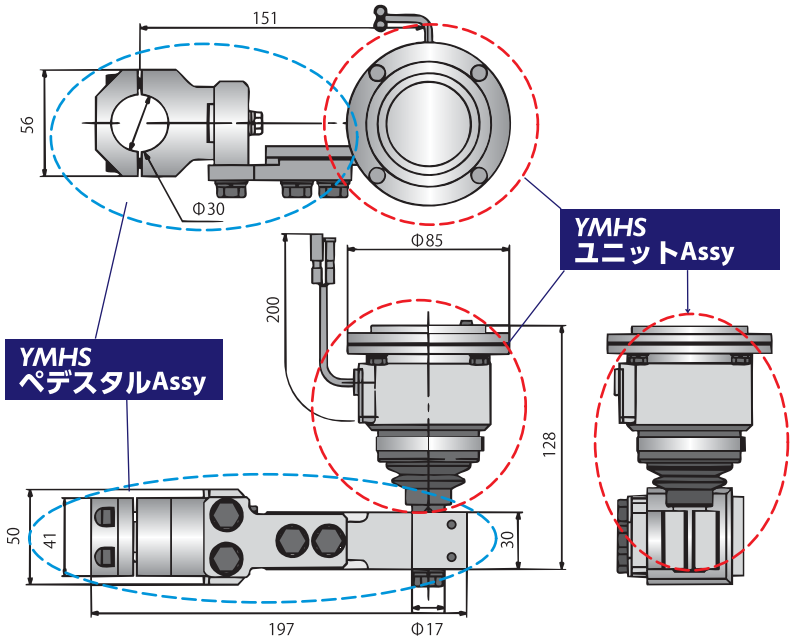

YMHS ユニットAssy

商品コード／YMHS00001 重量:900g

標準仕様／安川電機製ロボット HP/MHシリーズ

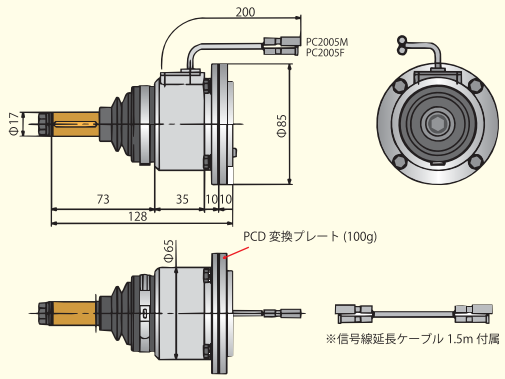

フランジ部を交換することで、他メーカー製ロボットでもご使用いただけます。
（他メーカー製ロボットにてご使用頂く場合は、一度弊社までご相談ください。）

YMHS ペデスタルAssy

商品コード／YMHS00005 重量:620g

YMHSペデスタルAssy（MH6・φ30）用

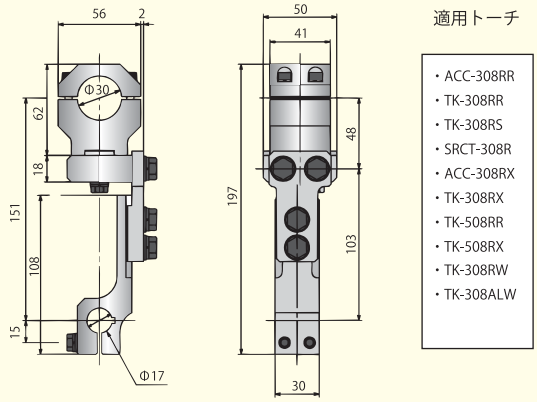

トーキン製トーチ「308シリーズ」を搭載するためのペデスタルです。クランプ部分がφ30のトーチを取り付け可能です。

オプション　YMHS-308R 位置出し再現治具

商品コード／Y1002180

トーチ交換の際、制御点を合わせる為の専用ゲージです。

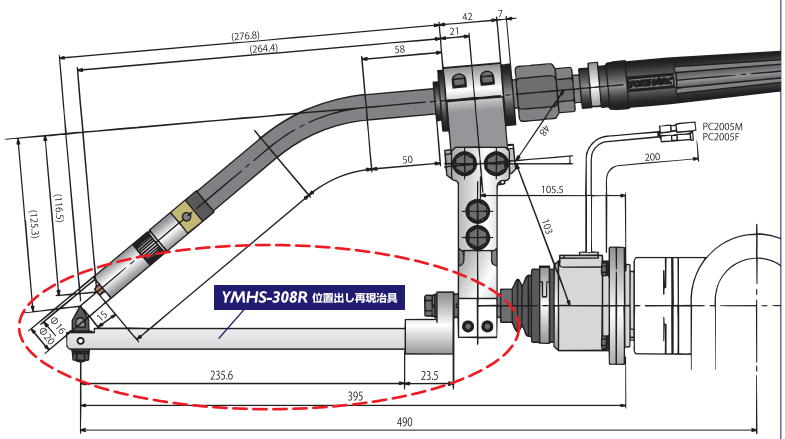

DSRC-3531

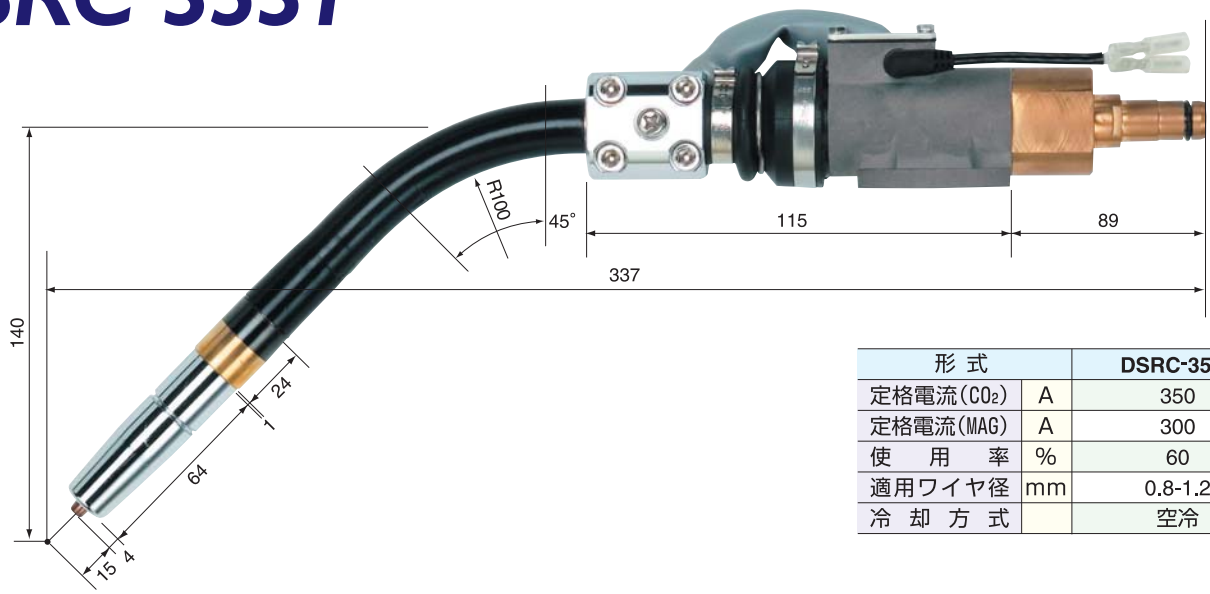

形 式		DSRC-3531
定格電流(CO2)	A	350
定格電流(MAG)	A	300
使　用　率	%	60
適用ワイヤ径	mm	0.8-1.2
冷 却 方 式		空冷

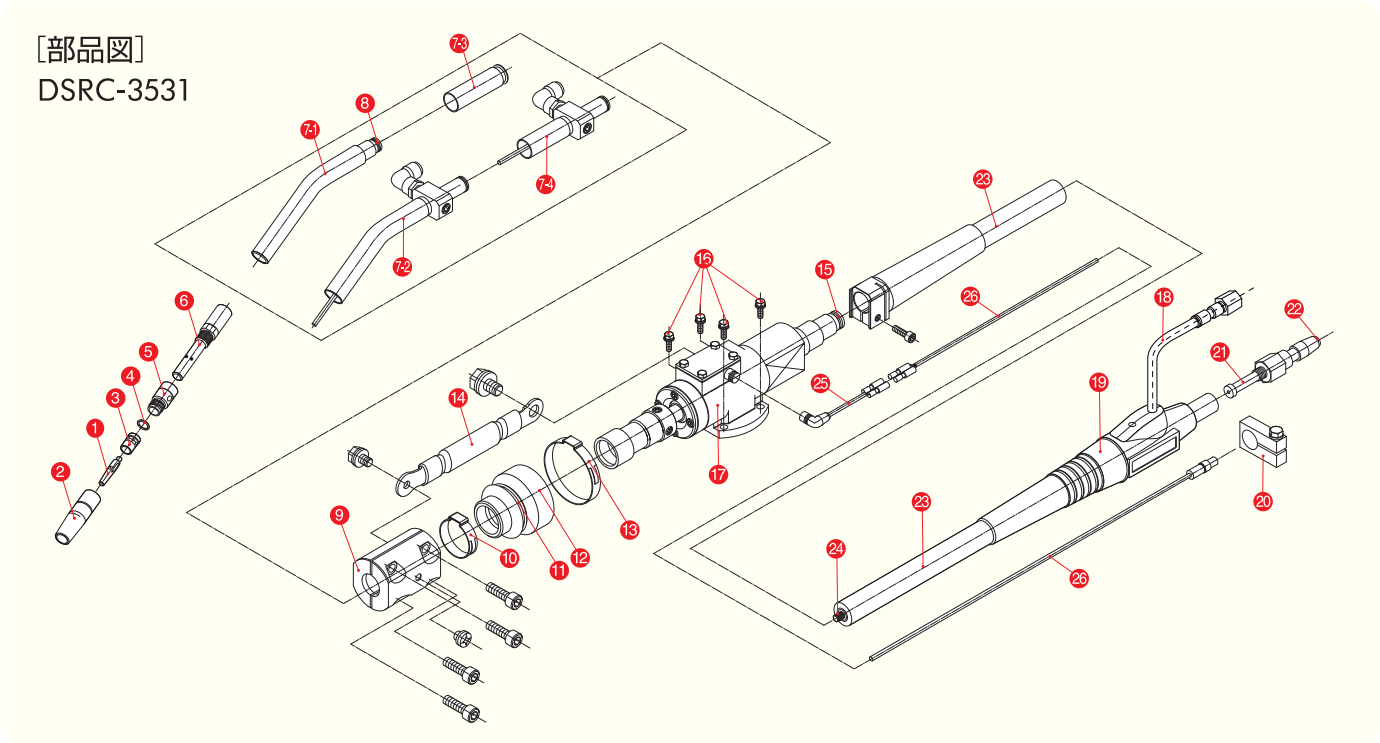

DSRC-3531 部品表

番号	商品No.	商 品 名	番号	商品No.	商 品 名	番号	商品No.	商 品 名
1~26	023581	DSRC-3531-1.1	1~8	023506	DSRC-3531トーチボディASSY	18~24	023511	DSRC-3531-1.1　P/C
＊	～	～	9	023508	DSRC　接手ブロック	＊	～	～
	023589	DSRC-3531-2.5	10	3001024	ワンクランプバンド　286-7R		023519	DSRC-3531-2.5　P/C
			11	YM0980009	YMST-9800-09　リング	24	023531	DSRC　ライナ　1.1M
1	023008	D　チップ　0.9MM	12	YM0980012	YMST-9800-12　ブーツ	＊	～	～
	023009	D　チップ　1.0MM	13	3001025	ワンクランプバンド　455-7R		023539	DSRC　ライナ　2.5M
	023010	D　チップ　1.2MM	14	3001023	SRC　ジャンパー線	18~26	023521	DSRC-3531-1.1　PC　ASSY
2	023501	DSRC　ノズル	15	Y0000FP10	Oリング　F-P10	＊	～	～
3	023014	D　オリフィス　S	16		六角ボルトSET M5＊25		023529	DSRC-3531-2.5　PC　ASSY
4	023502	DSRC　ユルミトメワッシャ	9~17	023500	DSRC　センサユニット　ASSY	25	3001039	YSRC　モールドケーブル
5	023015	D　インシュレータ　S	1~17	023507	DSRC-3531　トーチASSY	26	023571	DSRC延長ケーブル　1.1M
6	023503	DSRC-3531　チップボディ	18	033701	N ガスホース(プッシュワン)	＊	～	～
7-1,8	023504	DSRC-3531　トーチボディノミ	19	033108	ロボットトーチヨウサポーター		023579	DSRC延長ケーブル　2.5M
7-2,8	023554	DSRCB-3531 トーチボディノミ	20	023551	DSRC-3531　P/C金具	25~26	023561	DSRC　ショックセンサケーブル1.1M
7-3,8	023552	DSR-3531　トーチボディノミ	21	023022	WT-64　アウトレットガイド	＊	～	～
7-4,8	023553	DSRB-3531　トーチボディノミ	22	023023	WT-64　ガイドアダプタ		023569	DSRC　ショックセンサケーブル2.5M
8	023505	DSRC　トーチボディOリング						

＊ 1.1M, 1.2M, 1.3M, 1.4M, 1.5M, 1.6M, 1.8M, 2.1M, 2.5M がございます。

ロボット周辺機器

APC - AUTO PARTS CHANGER

先端ユニット交換装置

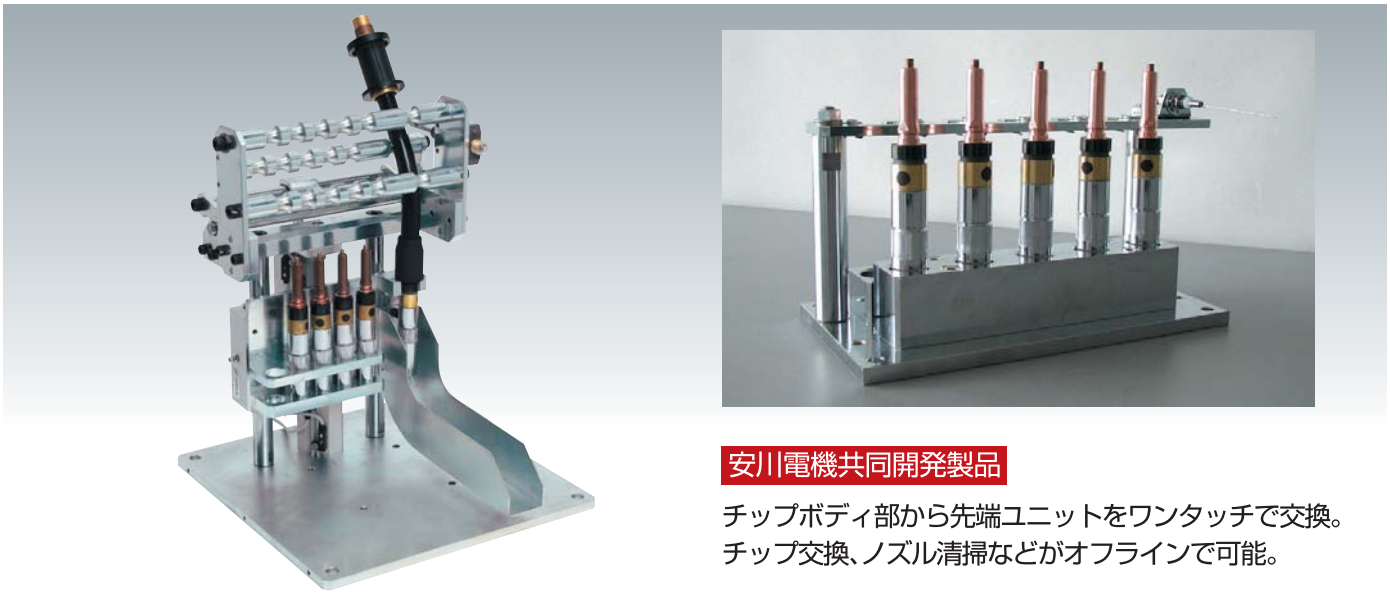

安川電機共同開発製品

チップボディ部から先端ユニットをワンタッチで交換。
チップ交換、ノズル清掃などがオフラインで可能。

NOZZLE CLEANER

ノズルクリーナー

046200

エアー配管のみで駆動するので設置が簡単。
ノズルに合わせたヘッドを用意。

WIRE CUTTER

ワイヤカッター

046250

圧縮エアーの力で駆動するので設置が簡単。
1.6mm以下のワイヤに使用可能。
切断刃は高耐久性の材質を使用し、片面で4万回以上の切断が可能。
（切断刃は表裏どちらでも使用可能）

AIR BLOW UNIT

エアーブローユニット

016700

エアーの力でノズル内のスパッタを除去、ノズル、チップを冷却。既存のトーチにも取り付け簡単。

(TK-308RR/ACC-308RR/ACC-352/RT352/RR308Y/DT-RA/MAN-308RR)

WIRE CLAMP UNIT

ワイヤクランプユニット

017100

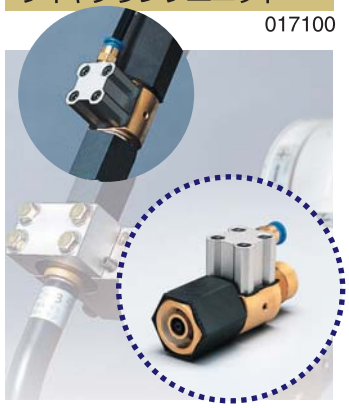

チップからのワイヤ突き出し長を一定に保つことができ、最適な状態でのセンシングが可能。既存のトーチにも取り付け可能。

(TK-308RR/ACC-308RR/ACC-352/RT352/RR308Y/DT-RA/MAN-308RR)

FLEXIBLE CONDUIT CABLE

▼N/Dフレコン

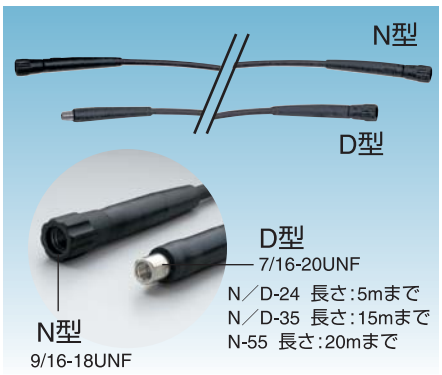

▼簡易フレコン

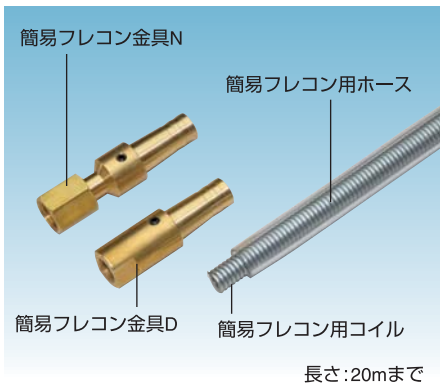

▼テフロンフレコン

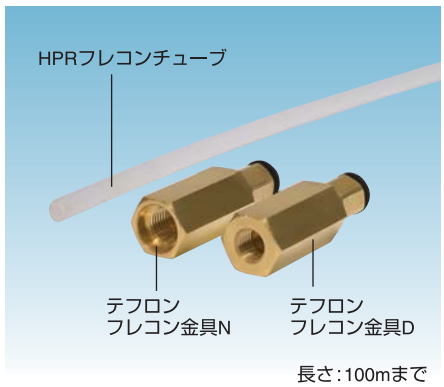

未来をデザインする

TOKINARC®

総合カタログ
Product Catalogue

半自動トーチ
Welding Torch

ロボット用水冷トーチ
Water-Cooled Robotic Torch

TIG溶接トーチ
TIG Welding Torch

CO_2交換部品
Replacement Parts

ロボット周辺機器
Robot Peripherals

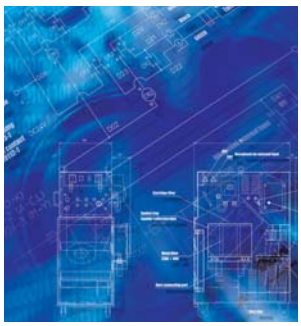

溶接ヒュームコレクター
Fume Extractor

プラズマ交換部品
Plasma Parts

レーザー用光学部品／交換部品
Laser Parts & Optics

▼ご希望のトーキン製品カタログがございましたらFAX、メールにて受け付けております。またHPにてダウンロードできます。

FAX	E-mail	URL
053-485-5505	eigyou@tokinarc.co.jp	http://www.tokinarc.co.jp

●お問い合わせは……

株式会社トーキン

〒432-8006 浜松市西区大久保町1509（浜松技術工業団地内）
TEL：053-485-5555　FAX：053-485-5505

蘇州東金機械金属有限公司

江蘇省太倉市経済開発区東倉北路107号
Suzhou Tokin Machine & Metal Corporation
No.107 Dong Cang North Road,Economic Development Zone,
Tai cang city, Jiang su, China,

TEL：(010)86-512-53569095　FAX：(010)86-512-53577726
E-mail：su-sales@tokinarc.co.jp
Website：www.tokinarc.com

■製品の仕様・寸法及びデザインは、改善等のため、予告なく変更する場合があります。
■製品の色は、印刷物ですので、実際の色と多少異なる場合があります。

VEGETABLE OIL INK　このカタログは、環境に配慮した植物油インキ・再生紙を使用しています。

2014.04.1000